TAIWAN POWER

清水電機工業有限公司



WP-16 遙控式工商水冷扇說明書

目錄

安全事項 1
注意事項及產品說明 3
安裝說明 4
面板使用說明 5
水箱加水說明 6
冰晶盒使用說明 7
清潔保養與儲存 8
故障處理 9

安全事項

1. 缺乏相關使用經驗與知識者（包括兒童）請勿自行操作。除非有負責其安全的人員在旁監督，或提供正確的操作指導，方可使用本產品。
2. 請妥善照看兒童，確保本產品不會當作玩具使用，以免發生危險。
3. 若電源線損壞，為避免發生危險，必須由製造商或具備相關專業資格的人員進行更換。
4. 炎熱季節容易使水箱內的水質變質、產生異味及滋生細菌，建議24小時內更換水箱內的水。
5. 手動加水前，請務必關閉電源並拔除電源插頭。
6. 本產品長時間停止使用時，請將水箱內的水完全排空，並確保水簾充分乾燥後再進行收納。
7. 請使用本產品隨附的全新軟管組件，切勿重複使用舊軟管。
   最大進水壓力不能超過0.3 MPa；最小進水壓力不能小於0.03 MPa。
8. 產品安裝方式請參閱第4頁「安裝說明」。安裝未完成前嚴禁啟動或使用本產品。
9. 進行維護與保養時，請採取必要的安全防護措施，詳細內容請參閱第2頁「儲存與保養」及第7頁「清潔保養」。
10. 本產品僅限室內使用，請勿於戶外或可能受到雨水淋濕的環境中使用。
11. 使用本產品時，請確認已完全插入插座，並保持插頭與插座接觸良好。
12. 如需使用延長線，請選用符合國家標準及安全規範的合格產品，並確認延長線的額定容量符合機器需求。所有連接電器的總額定電流不得超過延長線、固定插座或供電線路的額定電流。
13. 無人看管或人員離開使用現場，請關閉本產品電源。
14. 若本產品運轉時出現異常噪音、異味、過熱或其他故障情形，請立即停止使用、關閉電源開關並切斷電源。
15. 請勿使用燈座轉接插座或其他非專用供電裝置連接本產品。
16. 嚴禁在易燃、易爆物品附近，或類似環境中使用本產品。
17. 使用者不得自行拆卸本產品，也不得擅自修改內部線路、零組件或安全保護裝置。

18. 拔除電源插頭時，切勿直接拉扯電源線，以免造成線路損壞或觸電危險。
19. 使用延長線時，請勿同時連接過多電器設備。所有電器的總額定電流不得超過延長線、固定插座及供電線路的額定電流，以免發生過載或過熱情形。
20. 產品維修及涉及內部零組件的保養作業，應由具備專業資格的人員執行。進行清潔、保養或維修前，請先關閉電源並拔除插頭，待機體冷卻至室溫後再進行相關作業。
21. 產品尚未完成安裝前，請勿接通電源。移動或搬運本產品前，亦應先關閉電源並拔除插頭。
22. 若機器不慎進水，請立即停止使用並切斷電源。待機體完全乾燥，並確認電氣零組件及線路無異常後，方可重新啟動。
23. 請勿以潮濕的雙手插拔電源插頭或操作電源開關，以免發生觸電危險。
24. 本產品運轉期間，嚴禁將手指或尖銳異物伸入出風口及運轉部位，以免造成人員受傷或設備損壞。
25. 本產品具有較強的加濕效果，請避免在完全密閉或通風不良的環境中長時間使用。如需於密閉空間使用，請關閉冷水功能。
26. 水箱加水後，放置、移動或搬運時，應避免傾斜、碰撞或劇烈晃動，以防止水箱內的水溢出。
27. 如需在牆面鑽孔安裝本產品，請事先確認牆內是否設有電線、水管或其他隱藏管線，避免鑽孔時造成損壞或發生意外。
28. 請使用本產品的電源開關進行啟動或關閉操作，嚴禁以直接插拔電源插頭的方式取代正常開關程序。
29. 為確保散熱及通風效果，本產品與周圍牆面或其他物品之間，應保持至少 30 公分的距離。
30. 請勿將出風口緊貼牆壁、窗簾等實物，以免影響送風效果及設備正常運作。
31. 請勿與其他高功率電器共用同一插座，以免造成電路過載。移動本產品時，嚴禁直接拉扯電源線拖動機體。
32. 若本產品發生故障，請立即停止使用、關閉電源並拔除插頭，並聯繫本公司，由專業人員進行檢查與維修。未經授權或不具備專業維修資格的人員，嚴禁自行拆卸、修理或改裝本產品。
33. 請勿將本產品放置於不平穩、容易受到撞擊或上方有物品可能掉落的場所。使用時應確保機體穩固並保持直立，避免傾倒或傾斜。

注意事項及產品說明

1. 使用本產品前，請先確認所有電源電壓是否與產品標示的額定電壓相符，以免造成設備損壞或發生危險。
2. 夏季氣溫較高，水箱內的水容易變質、產生異味及滋生細菌，請定期更換水箱內的水。
3. 本產品長時間不使用或收納前，請確保水簾已完全乾燥，避免因長期存放而滋生黴菌，影響環境衛生及人體健康。
4. 患有風濕性疾病或對低溫、潮濕環境較敏感者，建議避免長時間使用冷水功能，以免造成身體不適。
5. 本產品無論使用中或閒置時，均應遠離火源、易燃物品及高溫環境，並避免陽光直接照射，以確保使用安全及延長產品使用壽命。
6. 清潔本產品前，請務必關閉電源開關並拔除電源插頭，待機體完全冷卻後再進行清潔，以免發生觸電或燙傷等危險。
7. 兒童、行動不便者或缺乏獨立操作能力的人員，應在具備安全操作知識的成年人監督或指導下使用本產品，以避免發生意外。
8. 請依照產品使用說明正確操作，若使用不當或任意棄置本產品，可能對環境及人體健康造成不良影響。

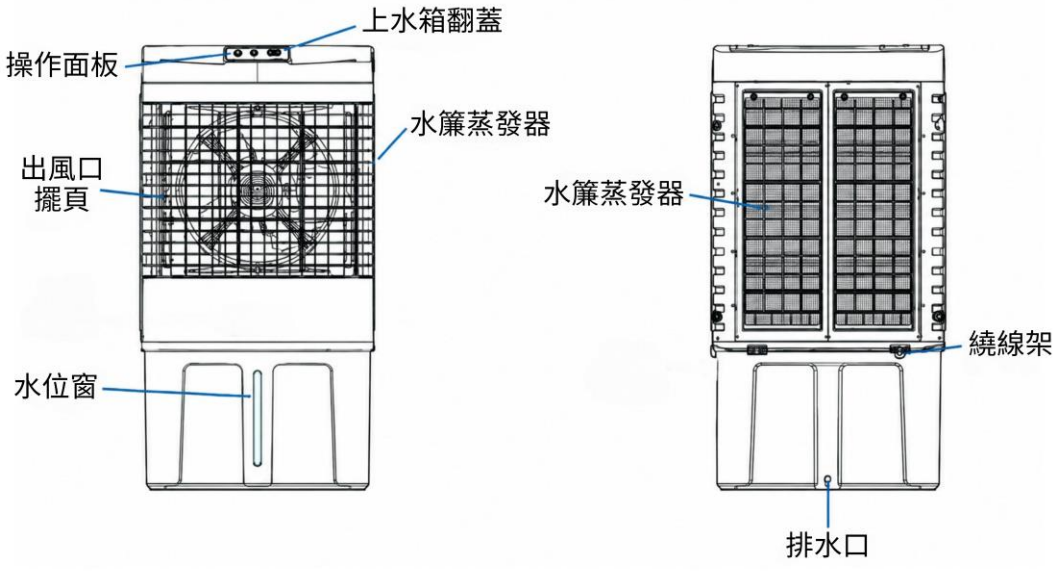

安裝說明

1. 開箱後取出機器及配件，並確認產品外觀及各項零組件是否完整、無損壞。
2. 為方便移動及安裝，請先將輪子安裝於機身底部。
3. 將機器移動至預定安裝位置後，取下輪子進行固定安裝。
4. 使用螺絲將固定架牢固安裝於機體背面，並確認固定架已鎖緊。
5. 依照固定架的孔位及間距，使用電鑽在牆面鑽孔（孔深約 36 mm，孔徑約 6 mm）。完成鑽孔後，將膨脹螺栓置入孔內，再使用螺絲將固定架牢固鎖緊於牆面，確保機體安裝穩固。
6. 安裝完成後，請再次確認機體及所有固定零組件均已安裝妥當，確認無異常後，方可接通電源並開始使用。

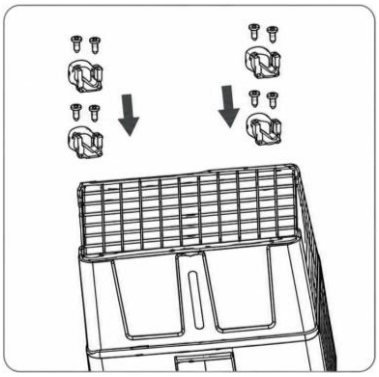

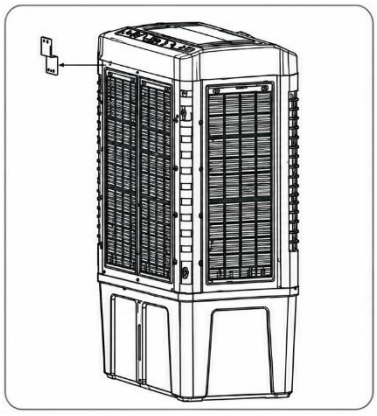

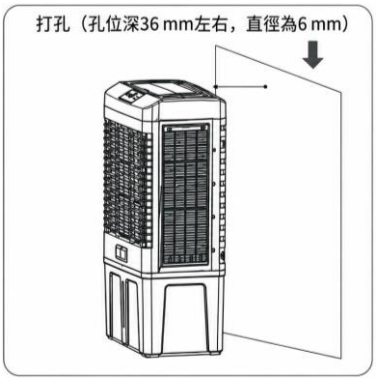

注意事項：

產品尚未安裝完成前，嚴禁將電源插頭插入插座通電使用。

面板使用說明

面板說明:
電源:按下電源鍵，啟動風扇，再按一下關閉。
風速:按風速鍵，風速即依「低速→中速→高速」的順序循環切換。
製冷:按下製冷鍵，啟動製冷加濕功能(禁止無水使用製冷功能)。
定時:風扇啟動後按下定時鍵，即可設定運轉時間，當定時時間歸零時，機器自動關閉，所有功能停止。
風擺:按下風擺鍵，風向可左右自動擺動，如需調整上下送風方向，可手動調整葉片。

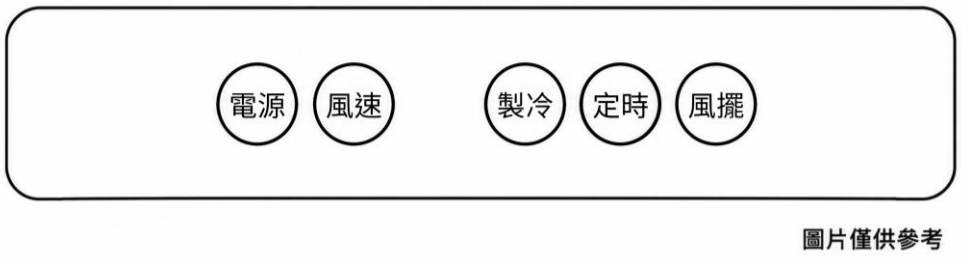

圖片僅供參考

遙控器操作說明:

1. 使用遙控器時，必須使遙控器前段的訊號發射端對準風扇上的接收窗。
2. 遙控器可以距離機體正面約 5 公尺，偏離角度在 30 度的範圍內正常使用。
3. 避免陽光直接照射機體上的訊號接收窗，以免影響接收器的效果。
4. 遙控器長期不使用或電池漏液、膨脹或損壞前，請將電池取出並妥善處理。

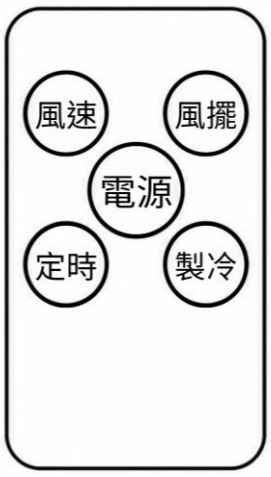

圖片僅供參考

水箱加水說明

上蓋加水

如下圖，打開上蓋板，往裡面注入清水，加水至"最高"水線時即可。

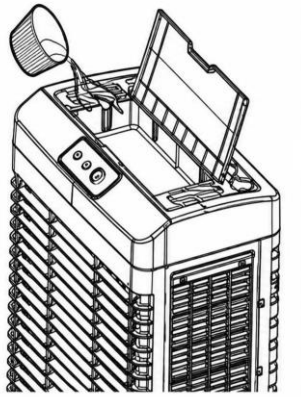

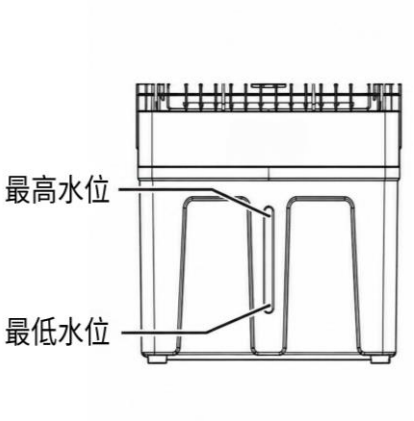

注意:

- 加水、加冰塊或加冰晶盒前先拔下電源插頭，切勿將水濺入馬達、及控制面板，以免發生漏電事故。
- 為了確保產品性能，請使用乾淨的自來水或純淨水。

冰晶盒使用說明

冰晶盒使用說明

1. 冰晶盒可重複冷凍、循環使用，也可根據環境溫度，選擇是否使用冰晶盒。
2. 請勿打開冰晶盒蓋，防止破損內部液體滲漏。
3. 由兒童使用或靠近時，內部物質不可食用，需要密切注意。
4. 冰晶盒材質為環保材料，可依照產品使用方式放置冰箱冷凍，重複使用。
5. 冷凍冰晶盒放水箱使用，開啟製冷功能，可協助降低出風溫度。
6. 冰塊也可代替冷凍冰晶盒，同樣能達到降溫效果。
7. 使用前請先檢查冰晶盒，如盒內只有少量冰晶結晶顆粒，則需往冰晶盒內加水到最高水位刻度(MAX)，並將瓶蓋擰緊。加水後常溫放置 1-2 小時，冰晶顆粒自動膨脹，就變成飽滿冰晶。

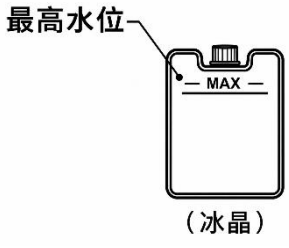

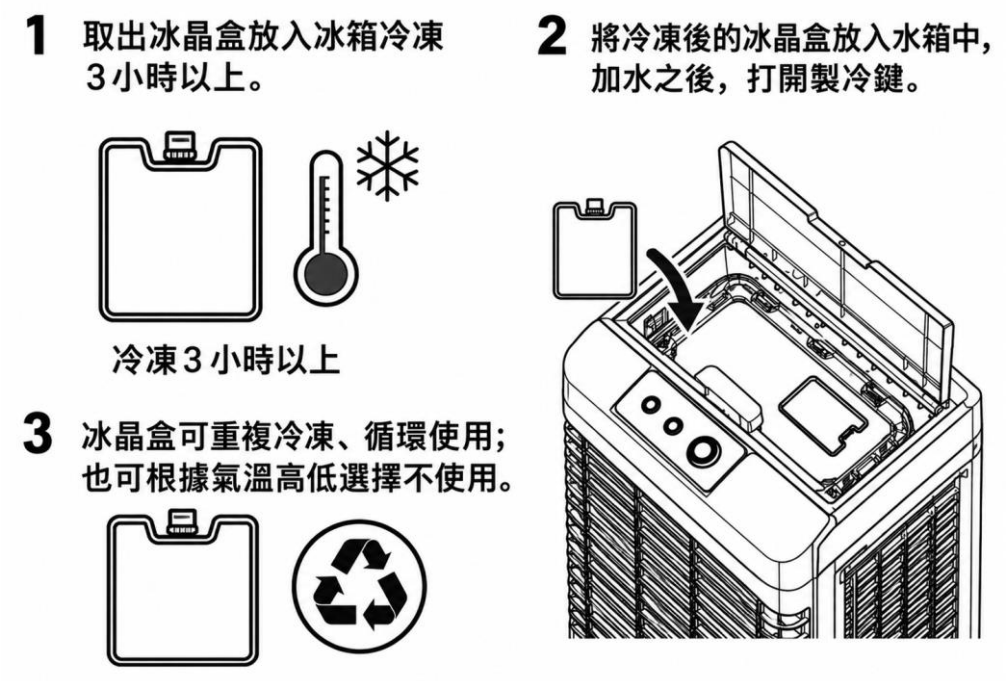

清潔保養與儲存

注意事項:

- 對機器清潔前，必須關閉電源開關並拔除電源插頭，關機 2 分鐘後待機體完全冷卻後再進行清潔。
- 清潔保養後，一定要等到機器充分乾燥才能通電使用或收納。
- 長時間不使用機器時，請拔除電源插頭，建議使用原包裝妥善包裝，存放於乾燥的地方。
- 禁止以水直接沖洗機器，可用含有少許中性清潔劑的柔軟布料輕輕擦拭機器表面，然後擦乾，請勿使用汽油之類的溶劑。
- 禁止拆開機器進行改造，建議定期對機器進行檢查和清潔，以延長機器使用壽命。

注意:

- 若長時間不清洗濾網，可能會引起風量降低，噪音增加等不良狀況。
- 機器長時間運行後，水箱、進風口及過濾網會因灰塵、雜物阻塞而影響風量及製冷效果，建議一周清洗一次。

由於紙屑、砂礫、毛髮等雜物可能堵塞排水孔、堵塞水泵，而不利於產品的經久耐用。建議每使用 30 天清洗一次以上的水箱過濾網，可根據使用環境下過濾網的阻塞程度，適當調整清潔頻率。

水箱除垢說明

- 當使用一段時間後，水箱內可能有汙垢累積，可加水到最高水位線，加入適當除垢劑或檸檬酸浸泡，再將水箱的排水塞旋開將水放出。
- 可根據汙垢情況，將上述清洗過程重複 2~3 次，建議每使用半個月清洗一次水箱。

故障處理

故障處理
如果產品不能運作或運作不正常，請先按以下表進行檢查。
如果產品不能運作或運作不正常的情況沒有在下表中出現，產品可能出現故障，請聯繫本公司。

故障現象	故障描述
接通電源後機器不工作	插頭沒有插好，檢查是否正確插入插座內。
	開關沒有打開，確認開關是否打開。
使用一段時間後發現馬達不轉	可能是馬達內部的可復歸式過熱保護裝置啟動，待機器自然冷卻約 2 小時後，再重新啟動。 若馬達不能恢復運轉，則需要檢查其他原因。

檢查後，若產品還是無法正常運作，請聯繫本公司。